正面図

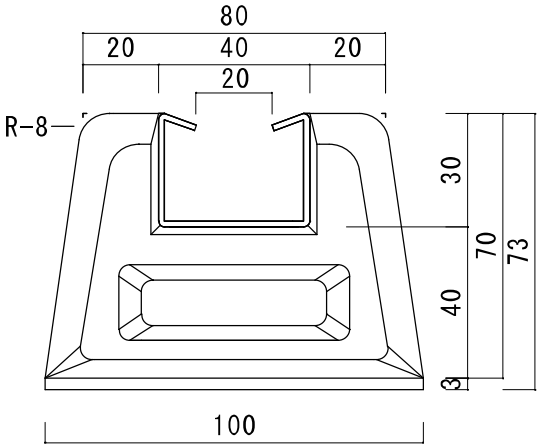

平面図

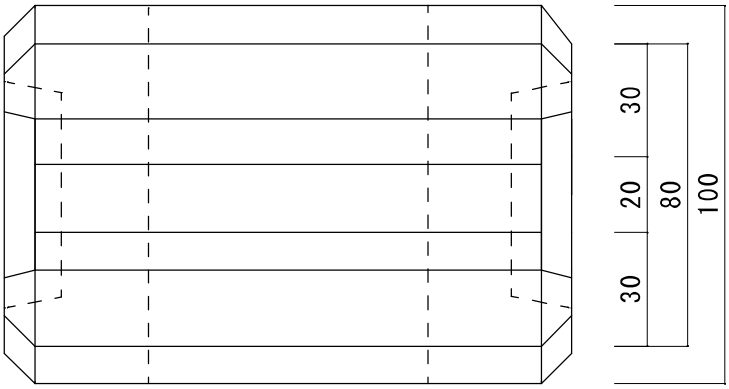

側面図

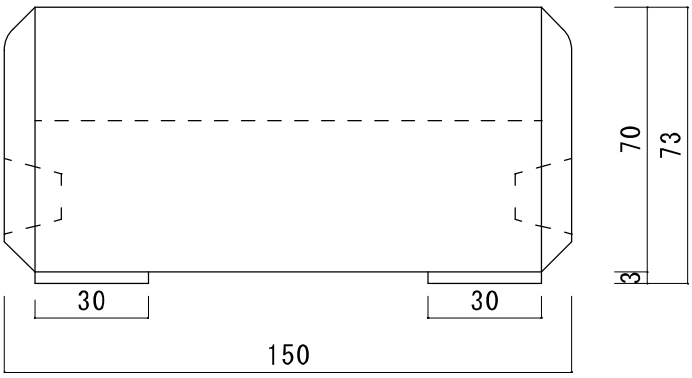

図名	納入仕様書					杉本電機産業株式会社	
品名　ダクターベース	重量	長さ	上部幅	下部幅	高さ		
品番	(kg)	L(mm)	L(mm)	L(mm)	L(mm)		
DVG1507	2	150	80	100	73	図番	S-20200513-1
						尺度	1：2
						スチールレール詳細	
						どぶ付メッキ	