NITTO KOGYO

製品 News

お知らせ

発行No.	C瀬開-2026-06	発行月	2026年10月

自立キャビネット（E・OE・BJ・SE・SOEシリーズ）モデルチェンジに伴う取付互換のご案内　第2報

自立キャビネットの下記シリーズにおきまして、モデルチェンジに伴う仕様変更により、新旧モデル間でのユニット(※)取付互換についてご案内いたします。
更新・メンテナンス計画の際にご活用ください。

現在稼働中の旧モデルに対し、新モデルのユニットを組み合わせる際の可否および注意点を整理いたしました。
次ページ以降のシリーズ別互換詳細をご確認ください。

（※）「ユニット」とは、右図に示す扉ユニットのように
必要な部材がすべて組み付いた状態を指します。
ユニットの構成部品の互換性については別途お問合わせください。

ユニット互換性一覧表

○:互換性あり　×:互換性なし　△:注意事項あり

シリーズ名		旧品名記号	新品名記号	ユニット							
				開口プレート	片扉	両扉	基台	基板	屋根	メーターパネル	遮光板
E		E-A	E-B	○	○	△	○	○	-	-	-
	基台なし	E-A-N	E-B-N	○	○	△	-	○	-	-	-
	基板なし	E-A-F	E-B-F	○	○	△	○	-	-	-	-
	基台・基板なし	E-A-N-F	E-B-N-F	○	○	△	-	-	-	-	-
	窓付	EM-A	EM-B	○	○	-	○	○	-	×	-
OE		OE-A	OE-B	○	○	△	○	○	○	-	-
	ルーバー付	OE-LA	OE-LB	○	○	-	○	○	○	-	-
	窓付	OEM-A	OEM-B	○	○	-	○	○	○	×	-
	遮光板付	OE-DA	OE-DB	○	×	-	○	○	○	-	×
	ルーバー・遮光板付	OE-LDA	OE-LDB	○	×	-	○	○	○	-	×
BJ		BJ-A	BJ-B	○	○	○	○	○	-	-	-
SE		SE	SE-NB	○	×	×	×	△	-	-	-
SOE		SOE	SOE-B	○	×	×	×	△	×	-	-
	窓付	SOEM	SOEM-B	○	×	×	×	△	×	×	-

詳細な仕様変更・改良点につきましては、別途下記製品NEWSをご確認ください。
「自立キャビネット、E・OE・BJ・SOEシリーズ モデルチェンジによる仕様変更詳細」（2025年7月発行）
「ステンレス自立制御盤キャビネットSE モデルチェンジ・機種追加による仕様変更詳細」（2026年9月発行）

【製品News更新（第2報）のお知らせ】
ステンレス自立制御盤キャビネットSEモデルチェンジ（11月上旬発売）に伴い、内容を更新いたしました。

Eシリーズ

○:互換性あり　×:互換性なし　△:注意事項あり

シリーズ名		旧品名記号	新品名記号	ユニット					
				開口プレート	片扉	両扉	基台	基板	メーターパネル
E		E-A	E-B	○	○	△	○	○	-
	基台なし	E-A-N	E-B-N	○	○	△	-	○	-
	基板なし	E-A-F	E-B-F	○	○	△	○	-	-
	基台・基板なし	E-A-N-F	E-B-N-F	○	○	△	-	-	-
	窓付	EM-A	EM-B	○	○	-	○	○	×

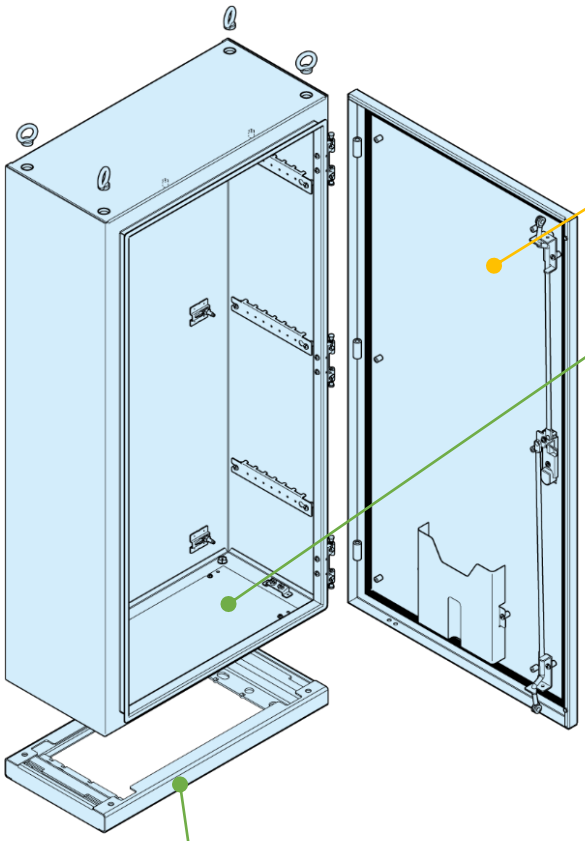

○ 片扉ユニット（窓付きタイプも含む）
・蝶番・ヒンジの取付ピッチ：新旧共通

△ 両扉ユニット
・パッキン仕様変更
左右の扉でパッキンが異なると性能を維持できないため、**左右の扉の交換が必要です。**

○ 開口プレート
・取付穴ピッチ・外形寸法：新旧共通

○ 鉄製基板
・取付穴ピッチ・外形寸法：新旧共通

○ 基台
・取付穴、アンカー穴ピッチ：新旧共通
・D250超は専用座金の仕様変更
更新時は付属の**専用座金を必ずご使用ください。**

■図は代表機種（E-A）です。
表内のバリエーション機種も共通の互換情報となります。

× メーターパネルユニット（窓付きタイプ）
・支持構造・部品構成を変更
ボデーに新ユニット固定用溶接ナットがないため、パネル、レールなどを含めたユニット一式での交換も不可となります。

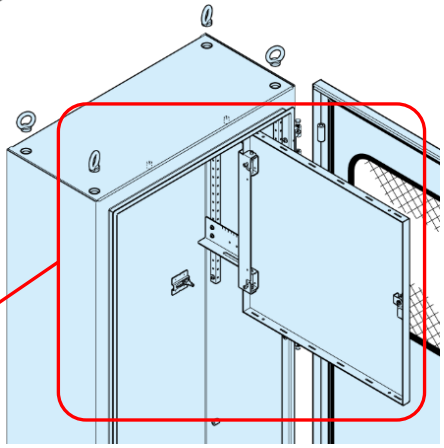

EM（窓付きタイプ）

OEシリーズ

○:互換性あり　×:互換性なし　△:注意事項あり

シリーズ名		旧品名記号	新品名記号	ユニット							
				開口プレート	ドアストッパ	片扉	両扉	基台	基板	屋根	メーターパネル
OE		OE-A	OE-B	○	○	○	△	○	○	○	-
	ルーバー付	OE-LA	OE-LB	○	○	○	-	○	○	○	-
	窓付	OEM-A	OEM-B	○	○	○	-	○	○	○	×

■遮光板付タイプOE-LD□、OE-D□はP4をご参照ください。

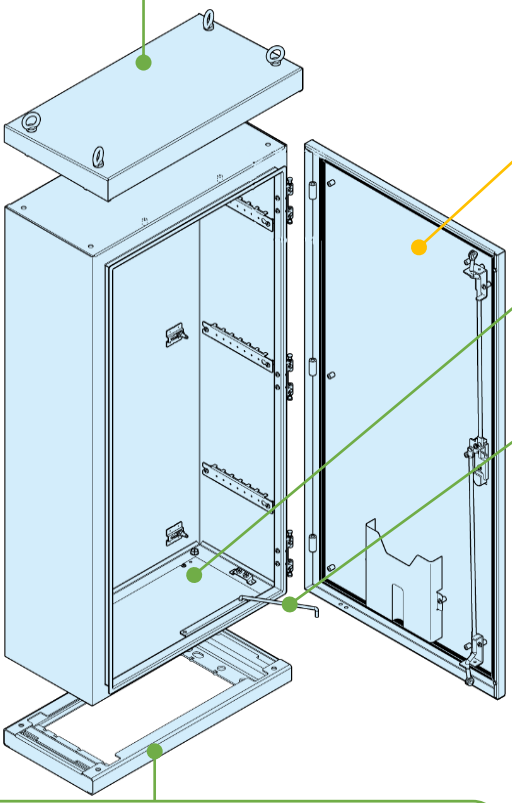

屋根ユニット
・取付穴ピッチ・外形寸法：新旧共通

片扉ユニット
（ルーバー付・窓付きタイプも含む）
・蝶番・ヒンジの取付ピッチ：新旧共通

両扉ユニット
・パッキン仕様変更
左右の扉でパッキンが異なると性能を維持できないため、**左右の扉の交換が必要です。**

開口プレート
・取付穴ピッチ・外形寸法：新旧共通

ドアストッパ
・下記オプションをご利用ください。
盤用パーツ　ドアストッパ（BP11-S）

鉄製基板
・取付穴ピッチ・外形寸法：新旧共通

基台
取付穴、アンカー穴ピッチ：新旧共通
・専用座金の仕様変更
更新時は付属の**専用座金を必ずご使用ください。**

・表面処理の仕様変更
（旧）鋼板+溶融亜鉛めっき
（新）合金化溶融亜鉛めっき鋼板+塗装
環境負荷を低減しつつ防錆性を維持しています。
RoHS対応　亜鉛めっき鋼板

■図は代表機種（OE-A）です。
表内のバリエーション機種も共通の互換情報となります。

メーターパネルユニット（窓付きタイプ）
・支持構造・部品構成を変更
ボデーに新ユニット固定用溶接ナットがないため、パネル、レールなどを含めたユニット一式での交換も不可となります。

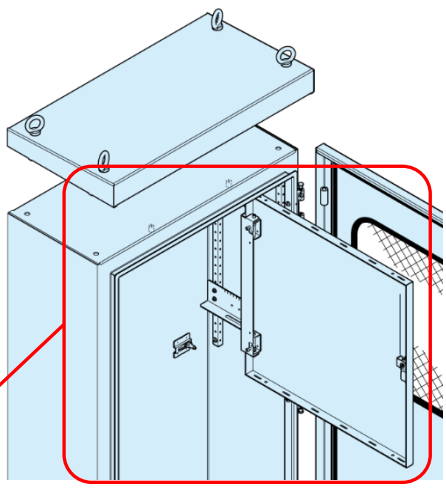

OEM（窓付きタイプ）

OE遮光板付タイプ

○:互換性あり　×:互換性なし　△:注意事項あり

シリーズ名		旧品名記号	新品名記号	ユニット						
				開口プレート	ドアストッパ	片扉	基台	基板	屋根	遮光板
OE	遮光板付	OE-DA	OE-DB	○	○	×	○	○	○	×
	ルーバー・遮光板付	OE-LDA	OE-LDB	○	○	×	○	○	○	×

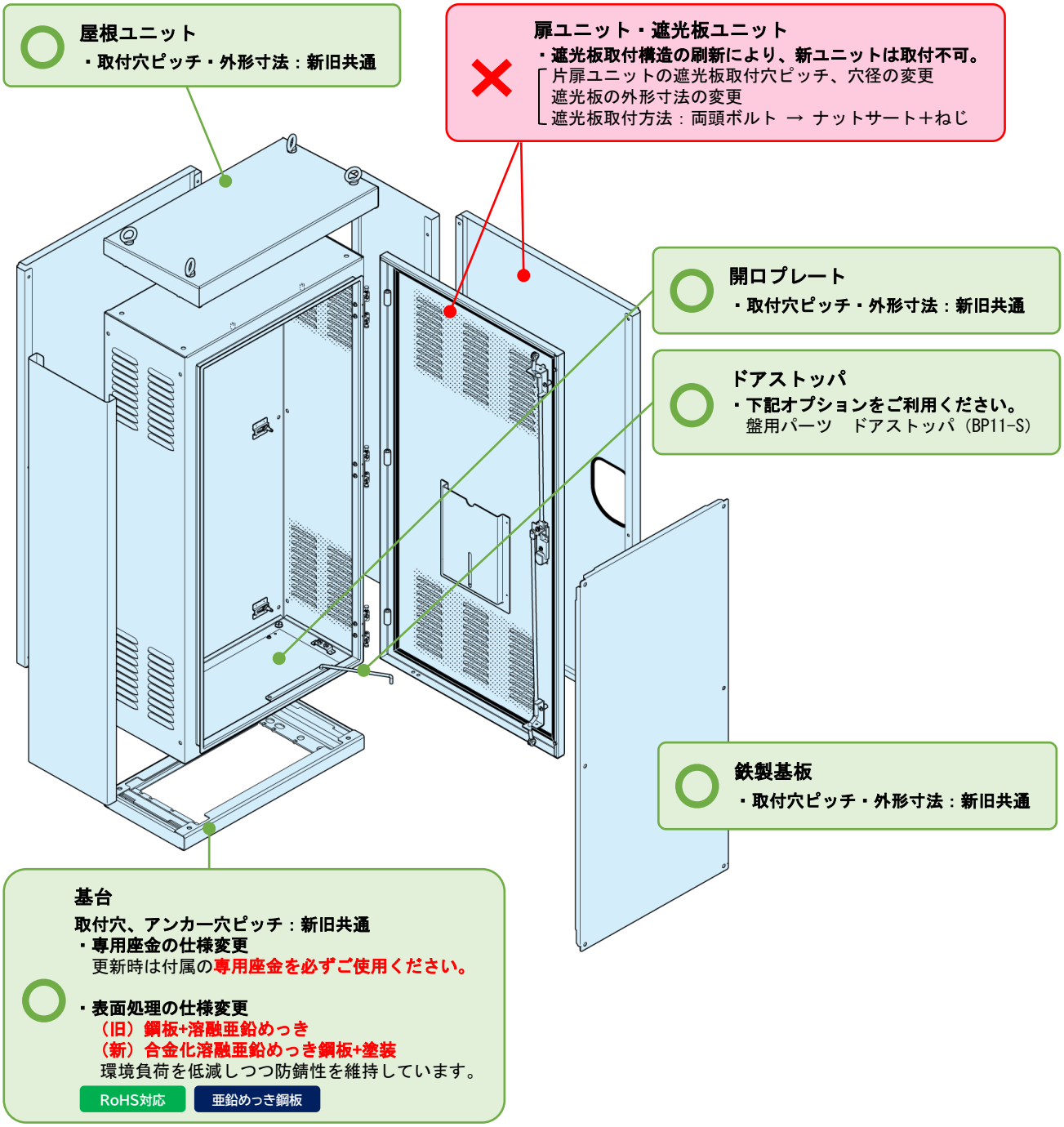

■図は代表機種（OE-LDA）です。
表内のバリエーション機種も共通の互換情報となります。

BJ

○:互換性あり　×:互換性なし　△:注意事項あり

シリーズ名	旧 品名記号	新 品名記号	ユニット				
			開口 プレート	片扉	両扉	基台	基板
BJ	BJ-A	BJ-B	○	○	○	○	○

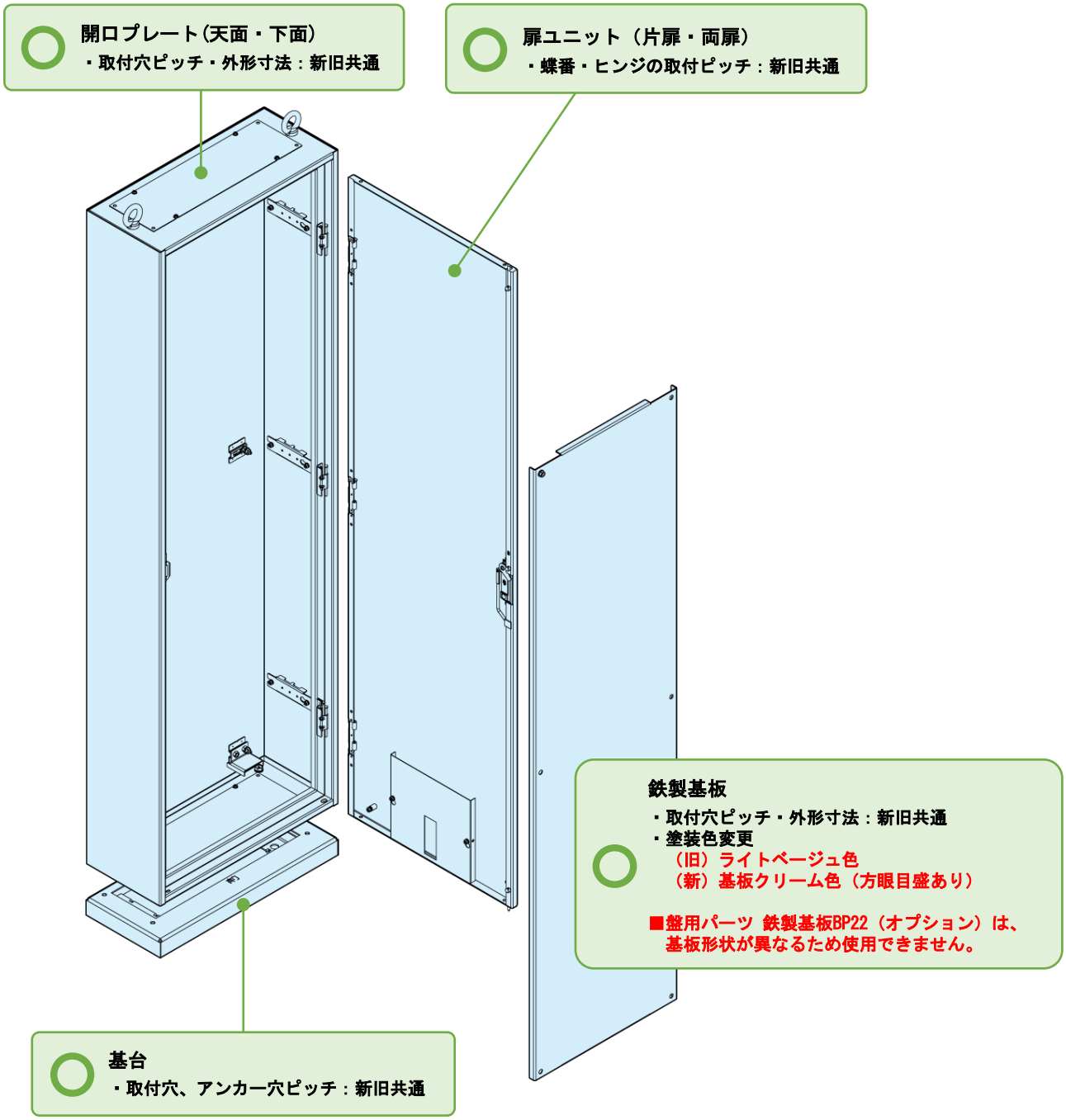

■図は（BJ-A）です。

SE

○:互換性あり　×:互換性なし　△:注意事項あり

シリーズ名	旧品名記号	新品名記号	ユニット				
			開口プレート	片扉	両扉	基台	基板
SE	SE	SE-NB	○	×	×	×	△

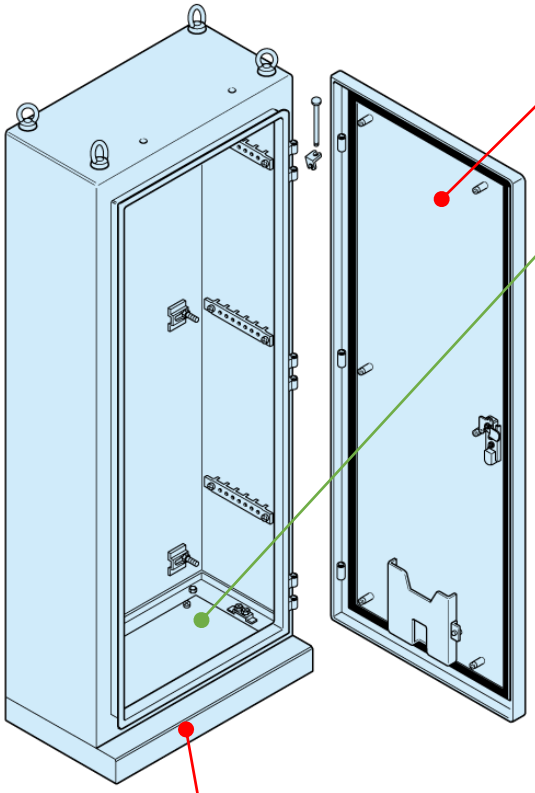

扉ユニット
・鉄製キャビネットEとの外観統一、
構造刷新により新ユニットは取付不可

開口プレート
・取付穴ピッチ・外形寸法：新旧共通

鉄製基板（H1200超の全機種）
・取付穴ピッチ・外形寸法：新旧共通

鉄製基板　（H1200以下・3機種）
・SE35-78,710,712　基板外形寸法変更
ボデー構造の統一化に伴い、基板寸法を変更しているため、
既設筐体への**新モデル基板取付はできません。**

更新の際は下記の部品手配、オプションをご利用ください。
旧SE35-78基板 → **新E35-78B基板（部品手配）**
旧SE35-710基板 → **BP22-710（オプション）**
旧SE35-712基板 → **BP22-712（オプション）**

基台
・鉄製キャビネットEとの外観統一、
構造刷新により新旧の互換性なし

■図は（SE）です。

詳細な仕様変更・改良点につきましては、別途下記製品NEWSをご確認ください。
「ステンレス自立制御盤キャビネットSE モデルチェンジ・機種追加による仕様変更詳細」（2026年9月発行）

SOEシリーズ

○:互換性あり　×:互換性なし　△:注意事項あり

シリーズ名		旧品名記号	新品名記号	ユニット							
				開口プレート	ドアストッパ	片扉	両扉	基台	基板	屋根	メーターパネル
SOE		SOE	SOE-B	○	×	×	×	×	△	×	-
	窓付	SOEM	SOEM-B	○	×	×	×	×	△	×	×

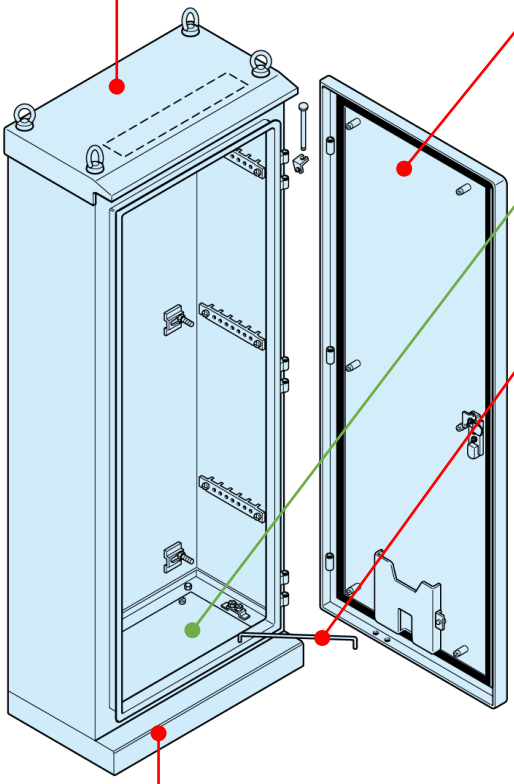

屋根
・旧モデルは屋根が溶接固定されているため、取り外し・交換不可

扉ユニット
・鉄製キャビネットOEとの外観統一、構造刷新により新ユニットは取付不可

開口プレート
・取付穴ピッチ・外形寸法：新旧共通
・表面処理変更
（旧）塗装なし
（新）塗装あり（ライトベージュ色）

ドアストッパ
・構造刷新により形状変更

鉄製基板（H1200超の全機種）
・取付穴ピッチ・外形寸法：新旧共通

鉄製基板　（H1200以下・3機種）
・SOE35-78,710,712　基板外形寸法変更
ボデー構造の統一化に伴い、基板寸法を変更しているため、既設筐体への新モデル基板取付はできません。

更新の際は下記の部品手配、オプションをご利用ください。
旧SOE35-78基板 → 新OE35-78B基板（部品手配）
旧SOE35-710基板 → BP22-710（オプション）
旧SOE35-712基板 → BP22-712（オプション）

基台
・鉄製キャビネットOEとの外観統一、構造刷新により新旧の互換性なし

■図は代表機種（SOE）です。
表内のバリエーション機種も共通の互換情報となります。

メーターパネルユニット（窓付きタイプ）
・支持構造・部品構成を変更
ボデーに新ユニット固定用溶接ナットがないため、パネル、レールなどを含めたユニット一式での交換も不可となります。

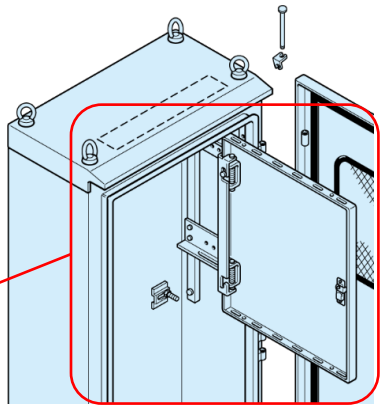

SOEM（窓付きタイプ）

● 本書からの無断転載は固くお断りいたします。
● 仕様･価格などお断りなしに変更することがありますのでご了承ください。
● 本製品の故障や瑕疵により、弊社の予見の有無を問わず生じた二次損害につきましては、弊社は一切の責任を負いかねます。

〒480-1189　愛知県長久手市蟹原2201番地
お客様相談センター／TEL（0561）64-0152